МЕБЕЛЬНАЯ КОМПАНИЯ
ЗАРЕЧЬЕ

Набор мебели "Рица"
Тумба прикроватная
Модуль РЦ-11

Проект БНЗ 100.11.00.00.00

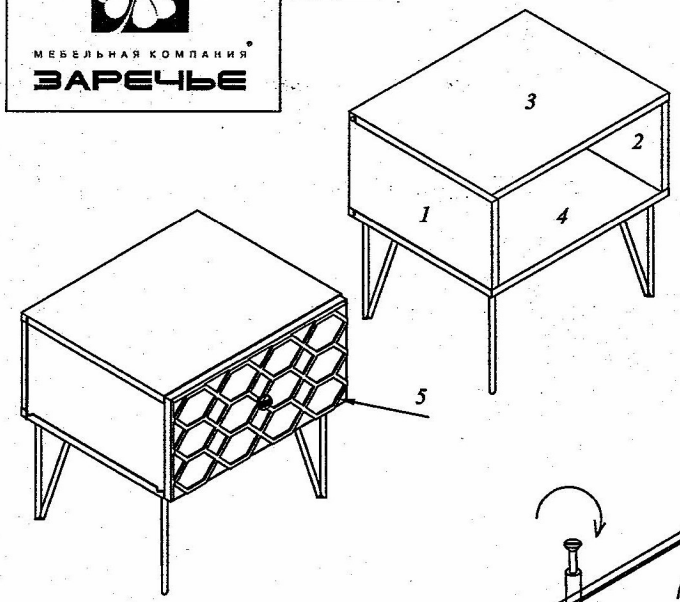

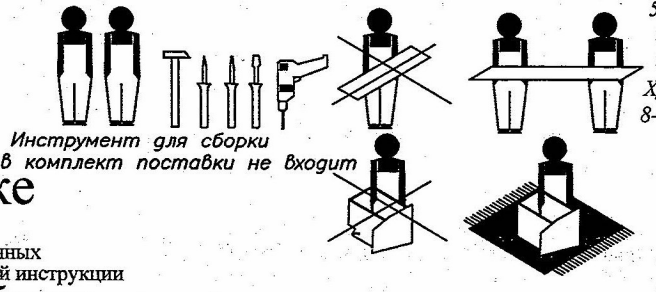

1,2 -190x360 -2шт.
3,4 -444x360 -2 шт.
5.1 -440x220 -1 шт.
5.2 -300x120 -2 шт.
5.3 -353x120 -1 шт.
ХДФдно 383x310- 1 шт.
8- ХДФ 428x208- 1 шт.

Инструкция по сборке

Детали,составляющие изделие,пронумерованы.
Номера и названия деталей проставлены на упаковочных этикетках и соответствуют номерам деталей в данной инструкции

1.Подготовка деталей к сборке

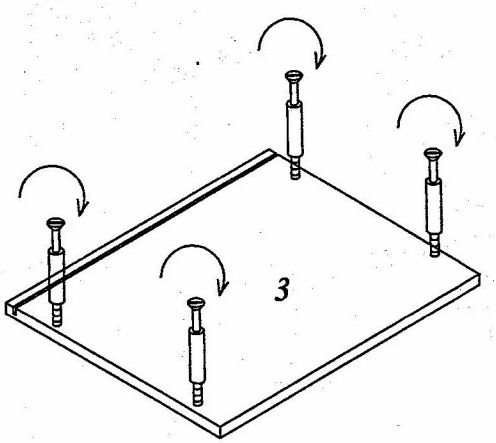

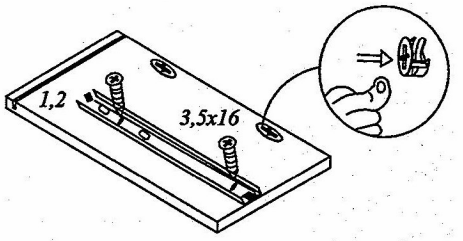

КОМПЛЕКТ ФУРНИТУРЫ

Шуруп 3x20 -12шт	
Ключ №4 для завинчивания винта - 1 шт.(только в комплекте с директой под ключ-шестигранник) Винт-директа 7x50 - 8 шт	
Стяжка эксцентриковая Rastex 15/16 в комплекте -8шт	
Опора - 4 шт. Шуруп 4x16 -16 шт.	
Направляющие шариковые L=300мм - 1комплект Шуруп3,5x16 - 12 шт	
Ручка-кнопка - 1 шт. Шайба - 1 шт. Винт 4x30 - 1 шт.	

УВАЖАЕМЫЙ ПОКУПАТЕЛЬ!!

Благодарим Вас за приобретение нашего изделия мебели.

Чтобы наша мебель доставляла Вам радость, просим соблюдать указанные в этой инструкции рекомендации.

Сохранность и долговечность мебели зависит от правильного использования и ухода за ней.

Правила эксплуатации и ухода за мебелью

Для сохранения мебели в течение длительного времени необходимо соблюдать следующие правила:

- *при ослаблении соединений периодически подтягивать винты;*
- *удалять пыль мягкой тканью или специальными салфетками;*
- *освежать мебель и удалять нумерацию на деталях только специальными составами ,предназначенными для ухода за мебелью;*
- *беречь поверхности от повреждений ,т.к. их ремонт невозможен;*
- *предохранять изделия от попадания на поверхности кислот , щелочей,растворителей;*
- *не содержать изделие в сырых ,неотапливаемых, непроветриваемых помещениях;*
- *не допускать контакта с водой;*
- *не устанавливать изделие вблизи отопительных приборов;*
- *не передвигать по поверхности тяжелые ,твердые предметы;*
- *не ставить на поверхность горячие предметы;*
- *не применять при протирке бытовые чистящие средства;*
- *после сборки изделие установить на ровной, горизонтальной поверхности, во избежание перекоса изделия.*

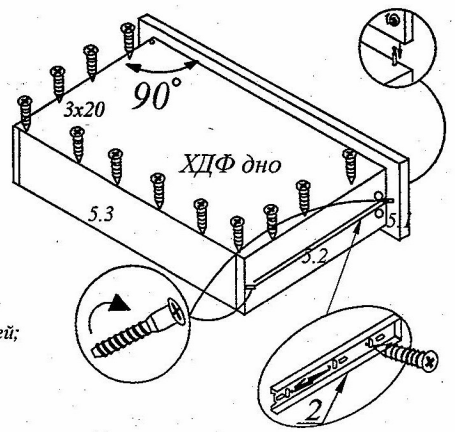

Нажать деблокировочный рычаг для снятия части 2 ,закрепить ее на блок ящика по наколкам для регулировочного отверстия, затем зафиксировать направляющие шурупами 3,5x16 в круглые отверстия

2.Сборка тумбы

2.1

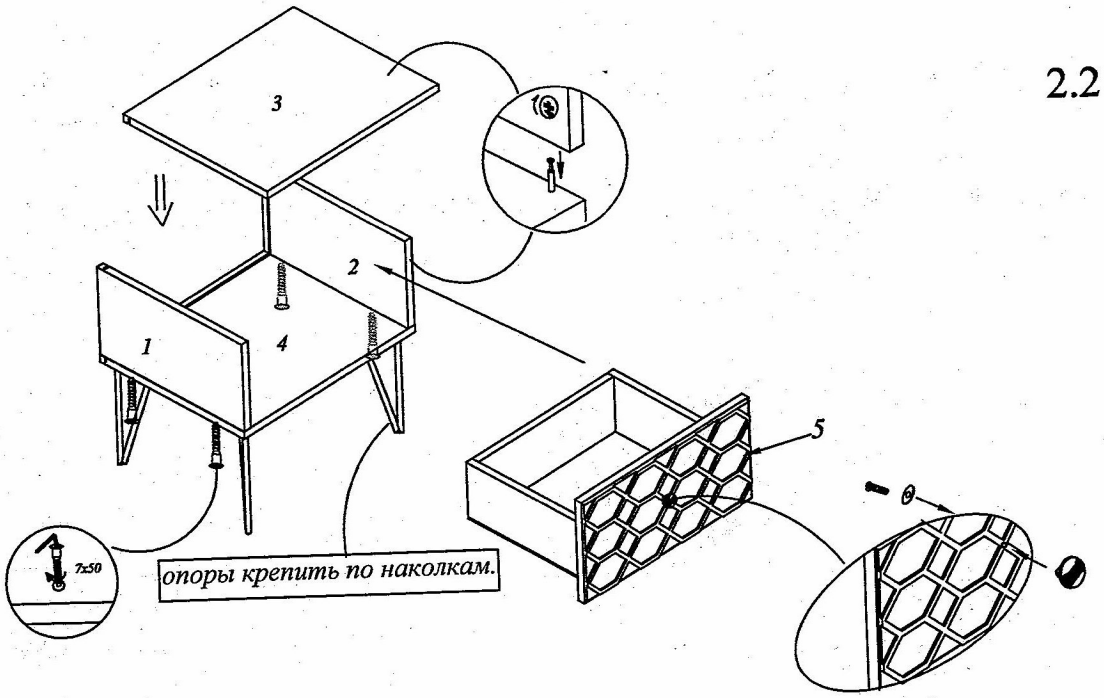

2.2

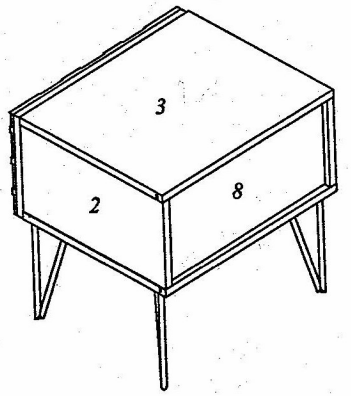

вид сзади

Гарантии изготовителя

Гарантийный срок эксплуатации корпусной мебели -24месяца
Претензии по комплектности и качеству должны направляться покупателем в магазин ,где была приобретена мебель.
Гарантия включает выполнение ремонтных работ и замену дефектных деталей.
Настоящая гарантия не распространяется на замену деталей в связи с их естественным износом.

Гарантийный срок эксплуатации мебели бытовой-24мес.

Изделие снимается с гарантийного обслуживания в следующих случаях:

-наличие механических повреждений;
-ущерб в результате несоблюдения потребителем правил эксплуатации;
-использование изделия не по назначению;
-ущерб в результате умышленных или ошибочных действий потребителя:
-ущерб или утеря изделия вследствие обстоятельств непреодолимой силы (стихия, пожар, молния, и т.п.), несчастных случаев;
-при наличии следов постороннего вмешательства;
-при изменении конструкции изделия.

Ввиду усовершенствования технологии ,изменения конструкции узлов, поступления новых материалов,возможны некоторые отклонения по сравнению с данной инструкцией. Срок службы изделия 10 лет